PRODUCED BY AN AUTODESK EDUCATIONAL PRODUCT

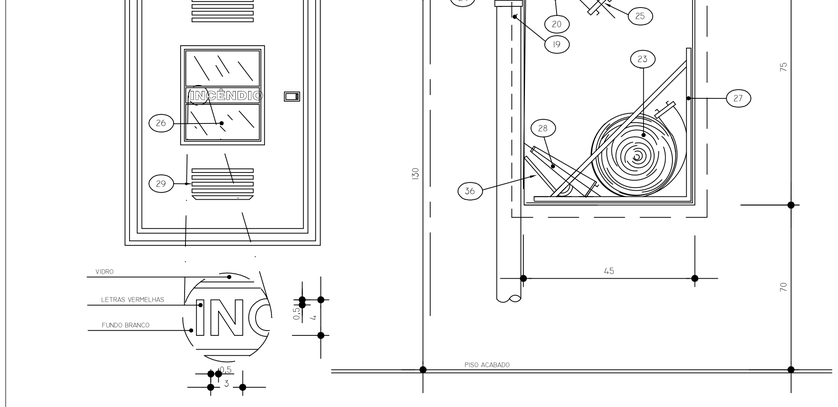

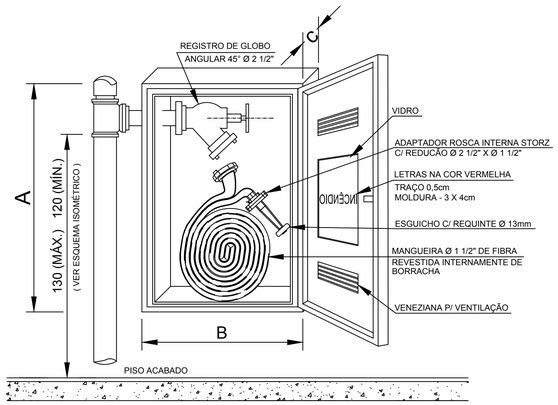

HIDRANTE DE PAREDE - HP
E ABRIGO DE MANGUEIRAS

s/ esc.

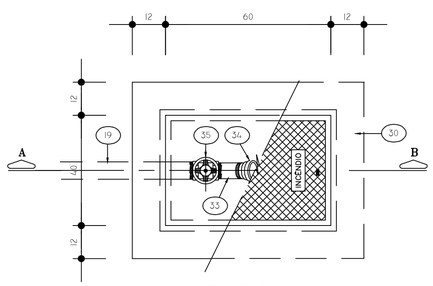

PLANTA BAIXA

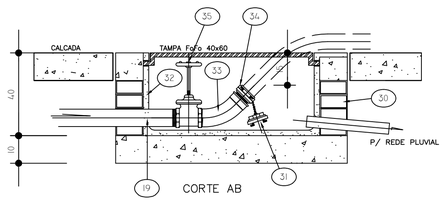

DETALHE HIDRANTE DE RECALQUE

SEM ESCALA

CONTRATADA: INSTITUTO FEDERAL DE EDUCAÇÃO CIÊNCIA E TECNOLOGIA CATARINENSE - REITORIA TELEFONE: (47) 3331 7800 ENDEREÇO: RUA DAS MISSÕES, 100 BLUMENAU - SC	CONTRATANTE: INSTITUTO FEDERAL DE EDUCAÇÃO CIÊNCIA E TECNOLOGIA CATARINENSE UNIDADE: CAMPUS VIDEIRA ENDEREÇO: ROD. SC135, KM125 CAMPO EXP. VIDEIRA - SC
AUTORIA DO PROJETO: ENG. RODRIGO BOEING ALTHOF CREA-SC:063280-5	CONTRATANTE:
NOME DO PROJETO: PROJETO PREVENTIVO CONTRA INCÊNDIOS	
TITULO DO DESENHO: Sinalização de Emergência	
OBJETIVO DO PROJETO: CONSTRUÇÃO	TIPO DE PROJETO: PREVENTIVO
AUTORIA DO DESENHO: RODRIGO BOEING ALTHOF	ÁREA DO PROJETO: 509,87m²
CIDADE - UF: BLUMENAU - SC	REVISÃO Nº:
DATA: 09/2014	ESCALA: INDICADA

FOLHA: P4

REFERÊNCIA: 04/05

PRODUCED BY AN AUTODESK EDUCATIONAL PRODUCT
PRODUCED BY AN AUTODESK EDUCATIONAL PRODUCT
PRODUCED BY AN AUTODESK EDUCATIONAL PRODUCT